# 令和4年度　東京都バスケットボール夏季選手権大会

△＝男　子

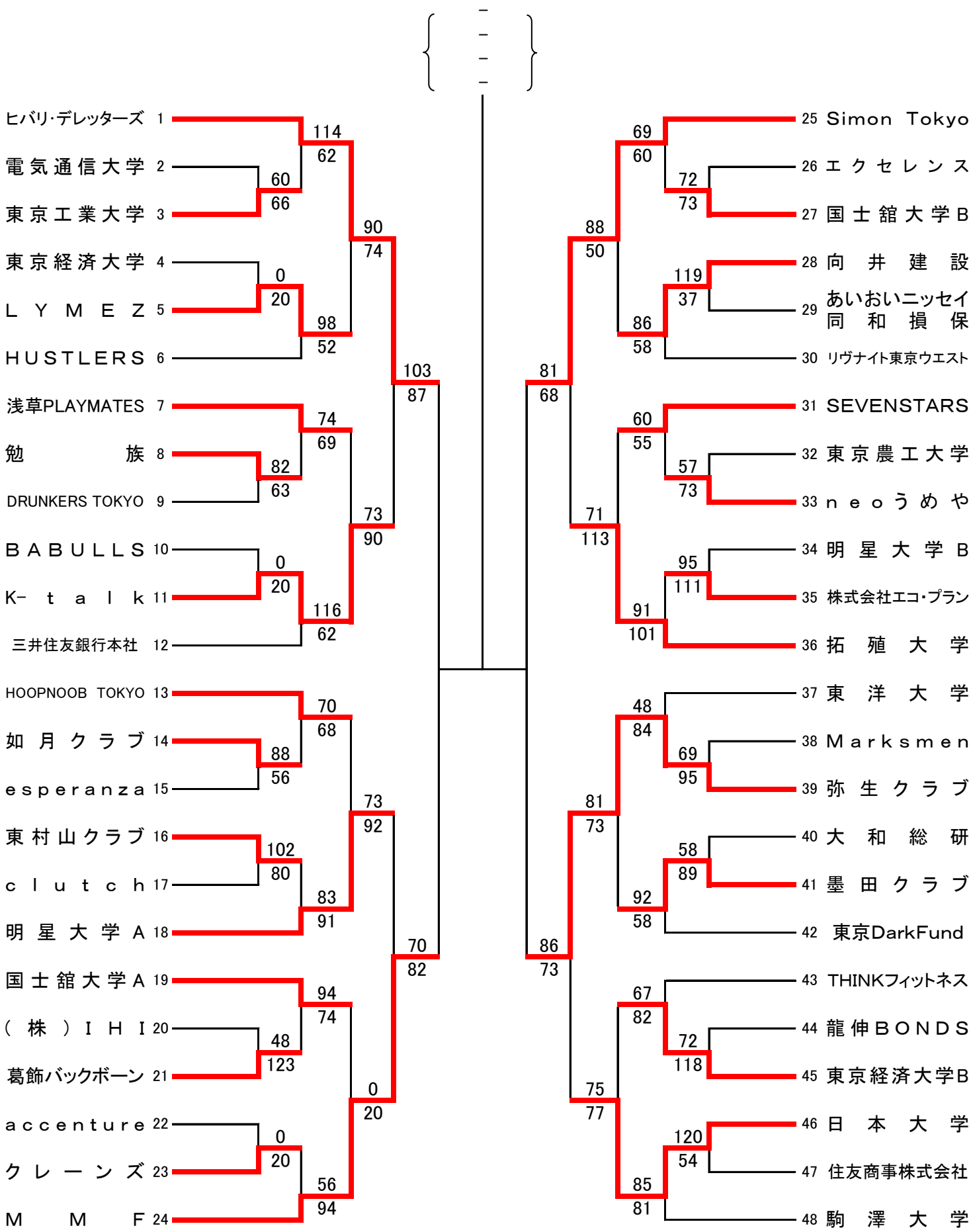

# 令和4年度　東京都バスケットボール夏季選手権大会
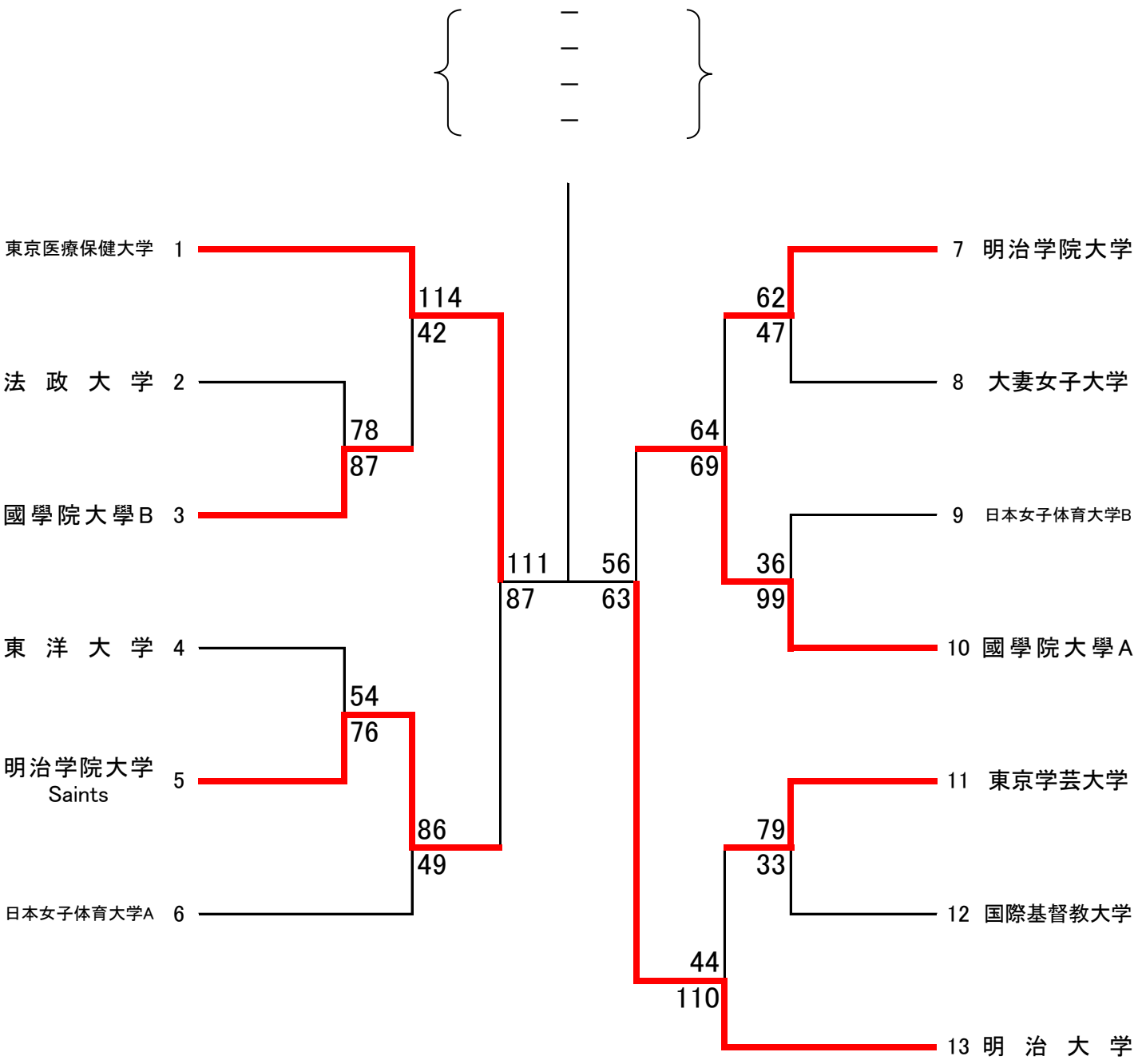
〇=女子