第94回天皇杯・第85回皇后杯 全日本バスケットボール選手権大会 東京都予選
組み合わせ表

【男 子】

於:25日 大田区総合体育館
26日 江東区ｽﾎﾟｰﾂ会館

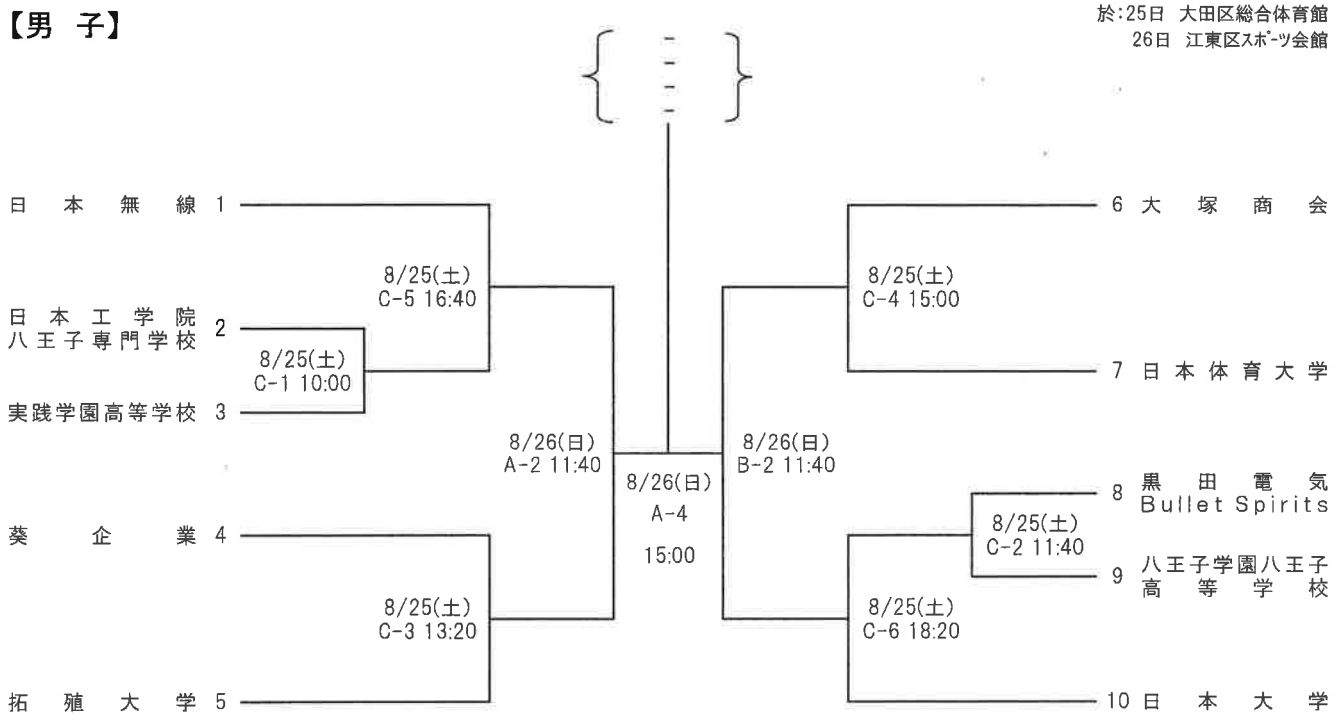

【女 子】
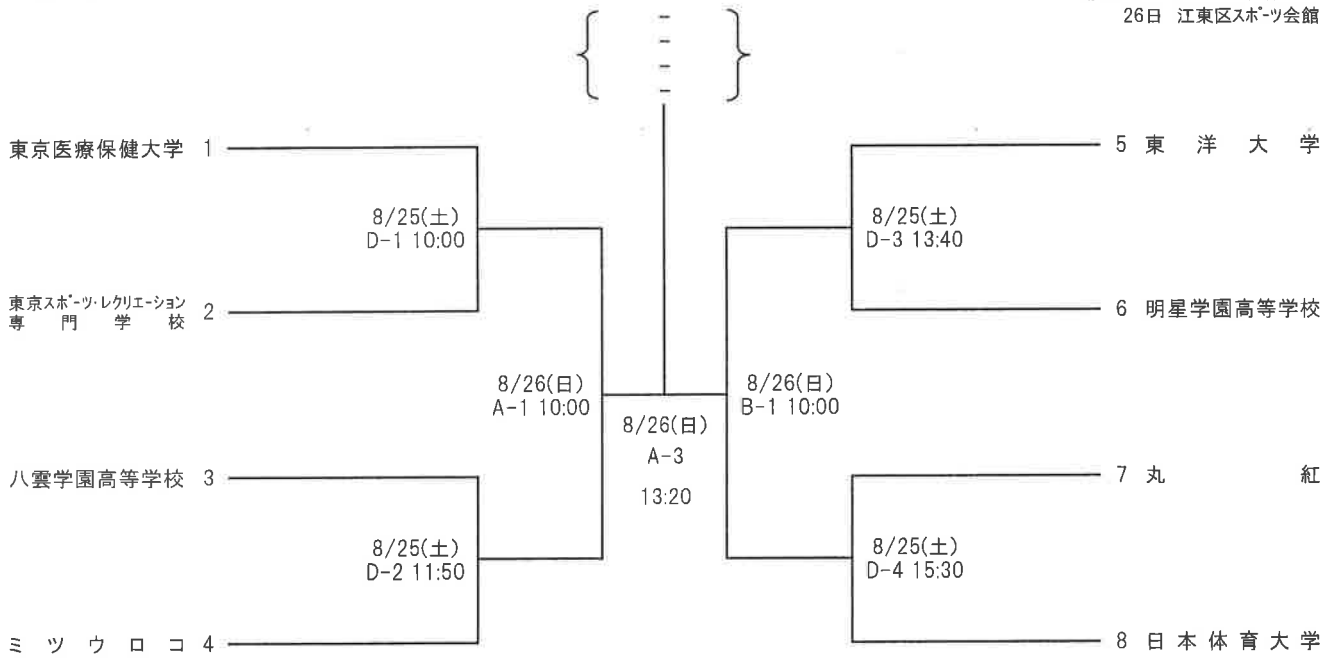
於:25日 大田区総合体育館
26日 江東区ｽﾎﾟｰﾂ会館