平成19年　第60回　都民体育大会バスケットボール競技
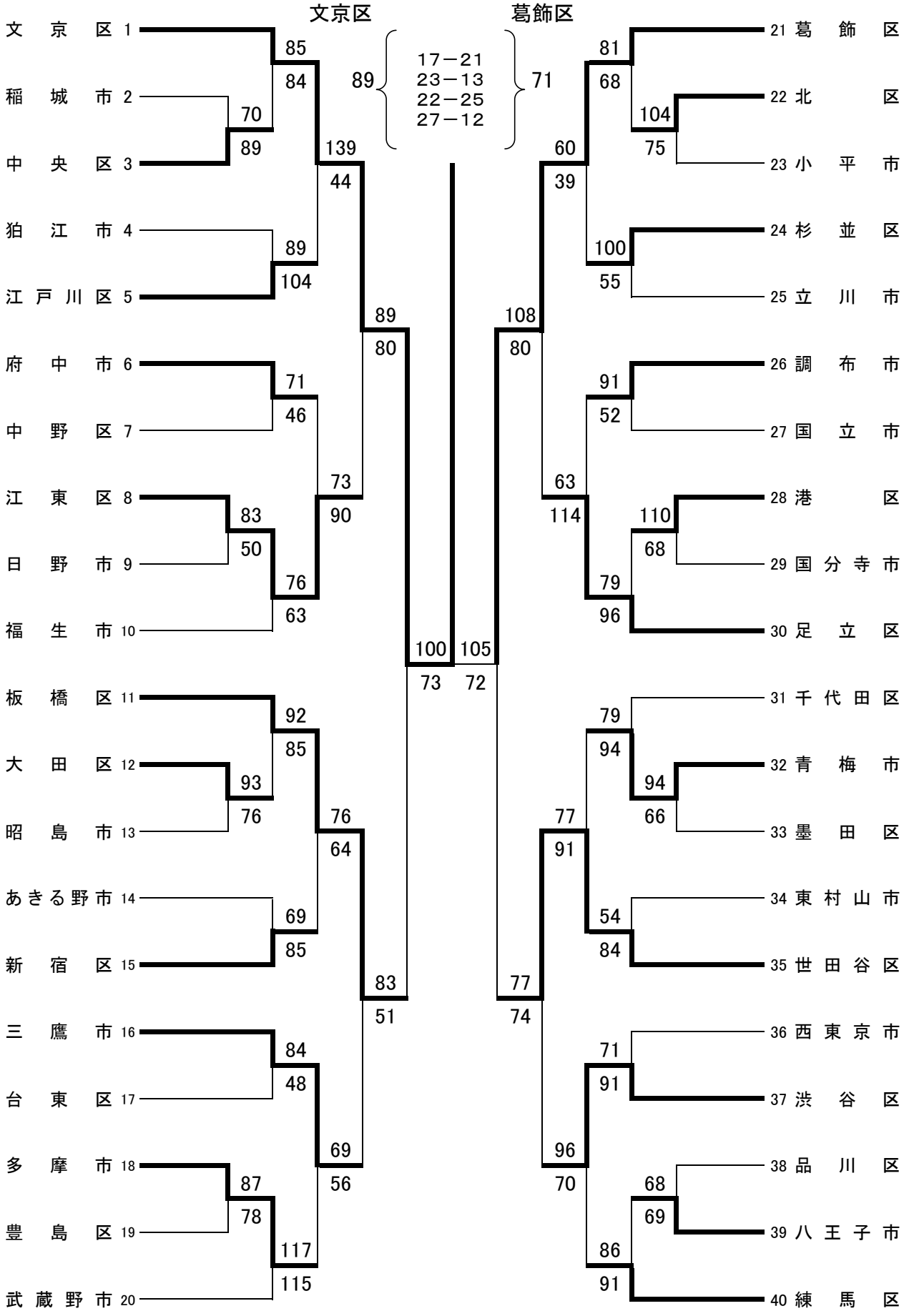
△＝男　子