平成18年　第59回　都民体育大会バスケットボール競技
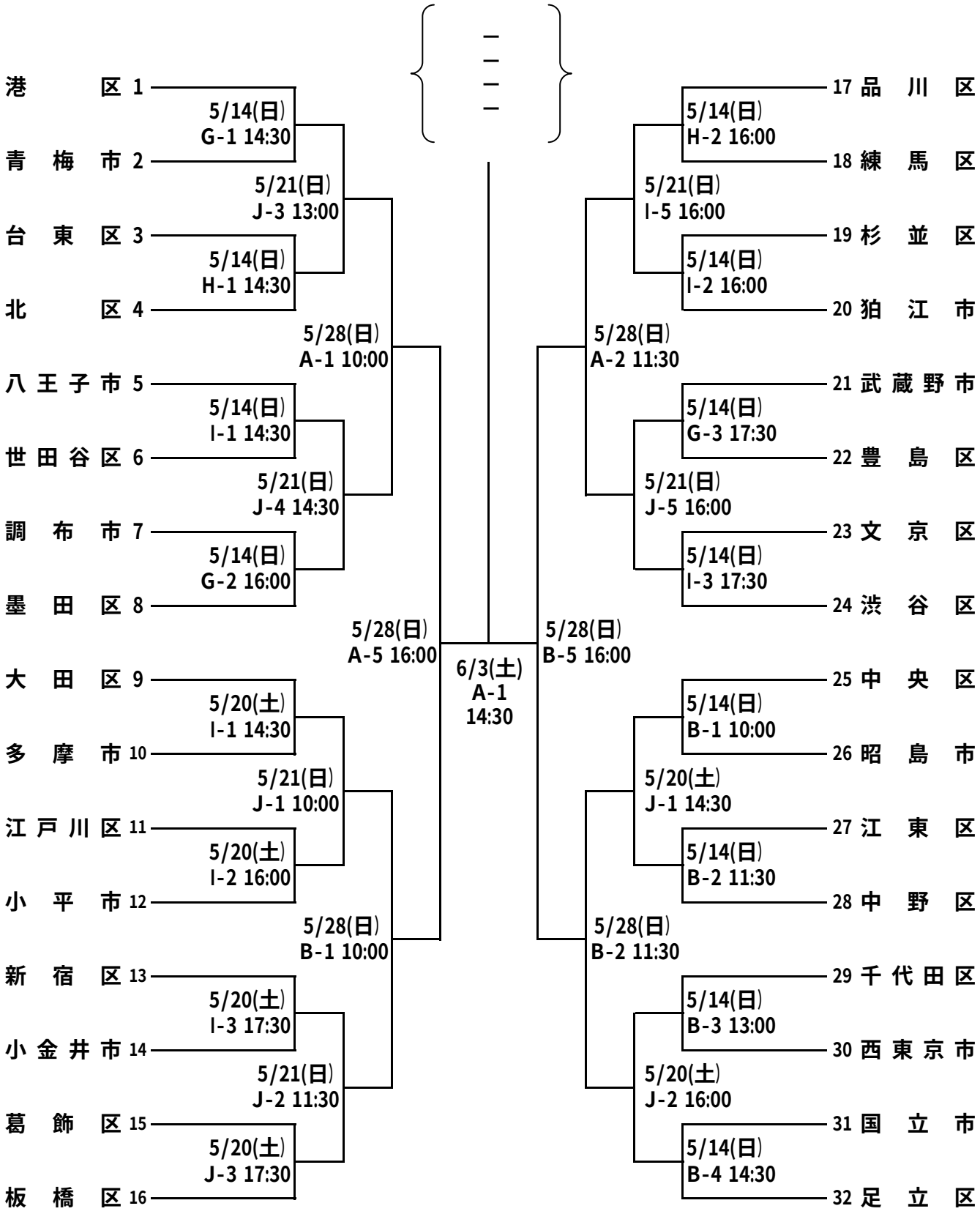
○＝女　子