平成19年度　東京都バスケットボール夏季選手権大会
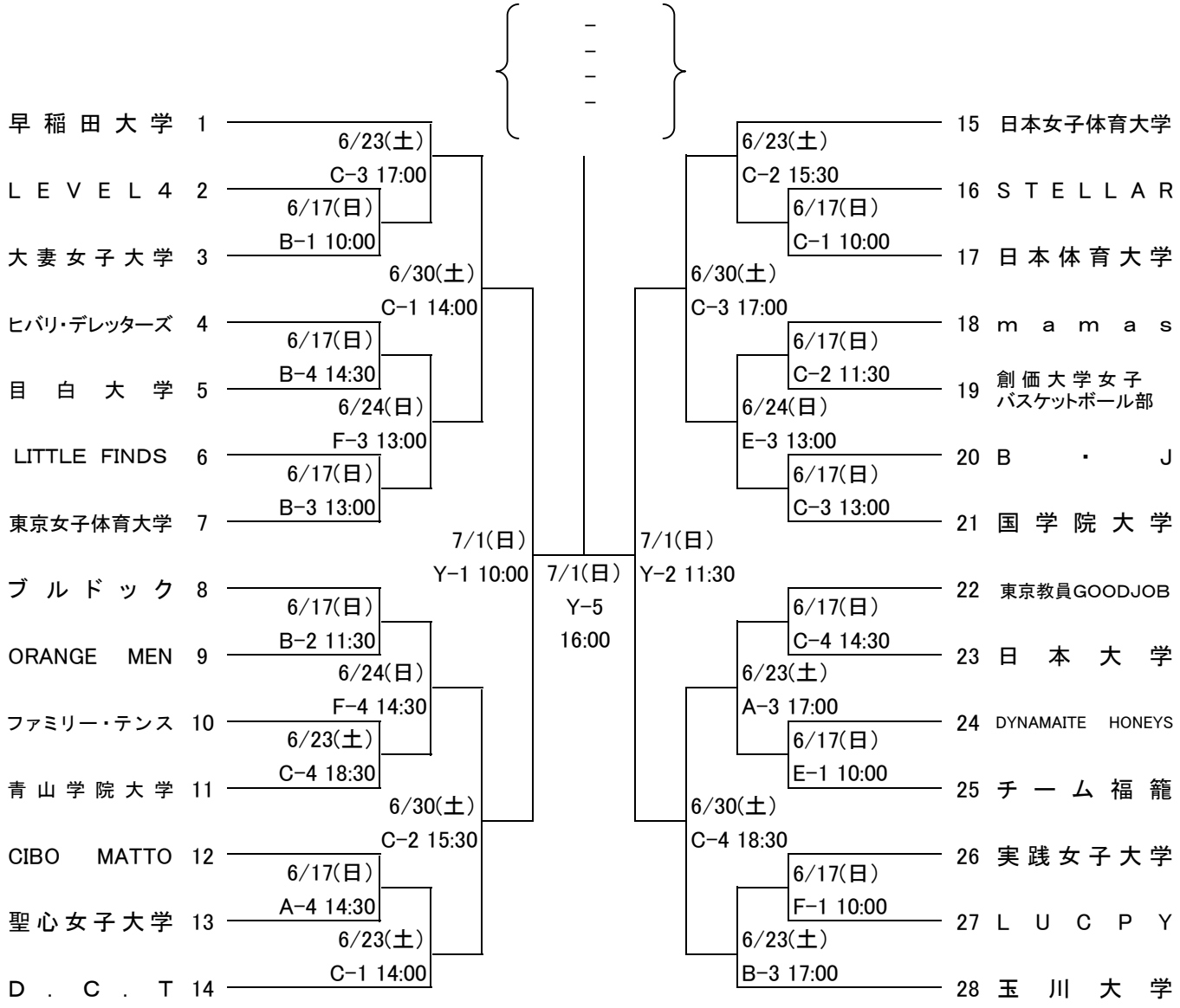
〇＝女子