平　成　19　年　度　全　国　青　年　大　会
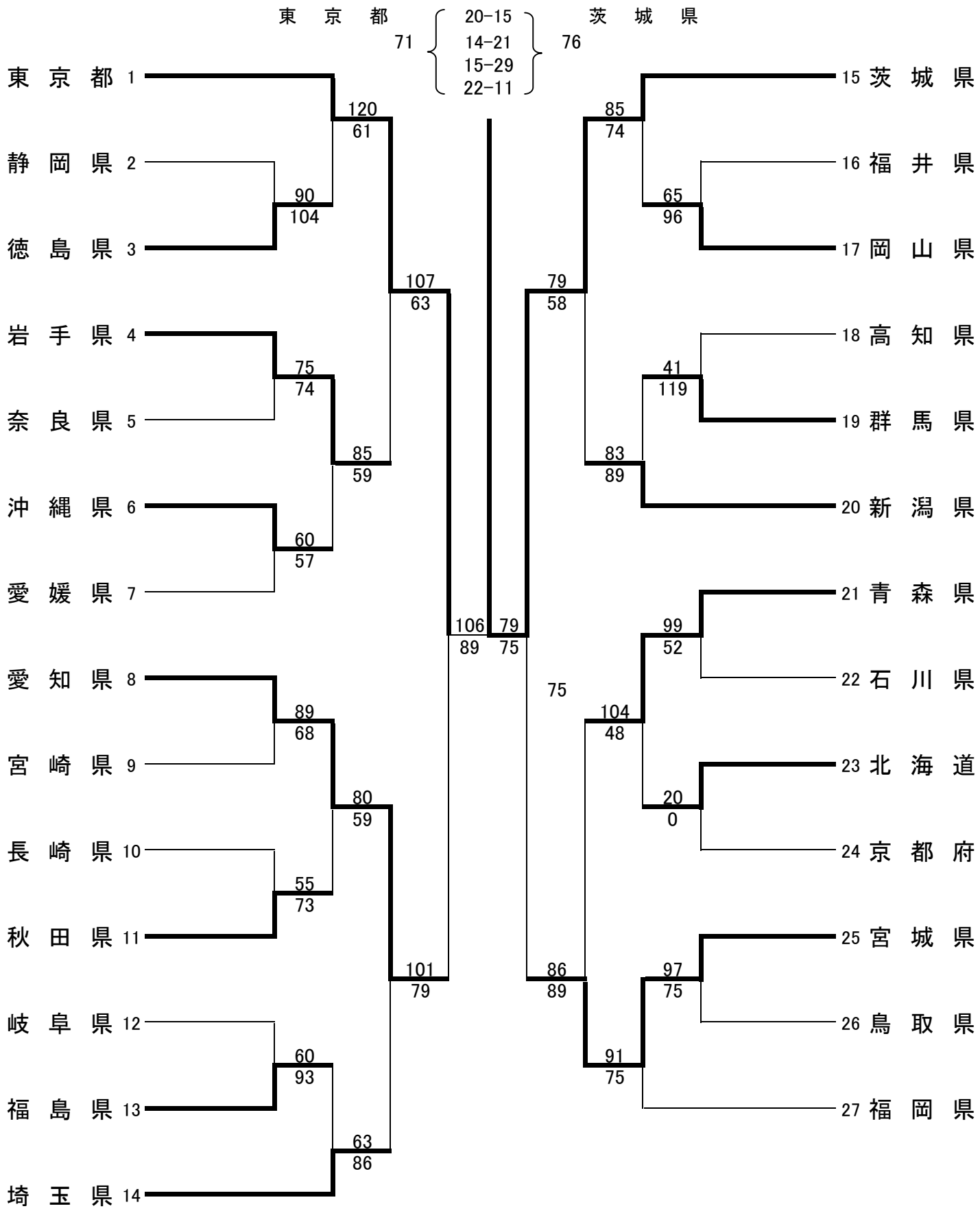
《 男子＝▲ 》